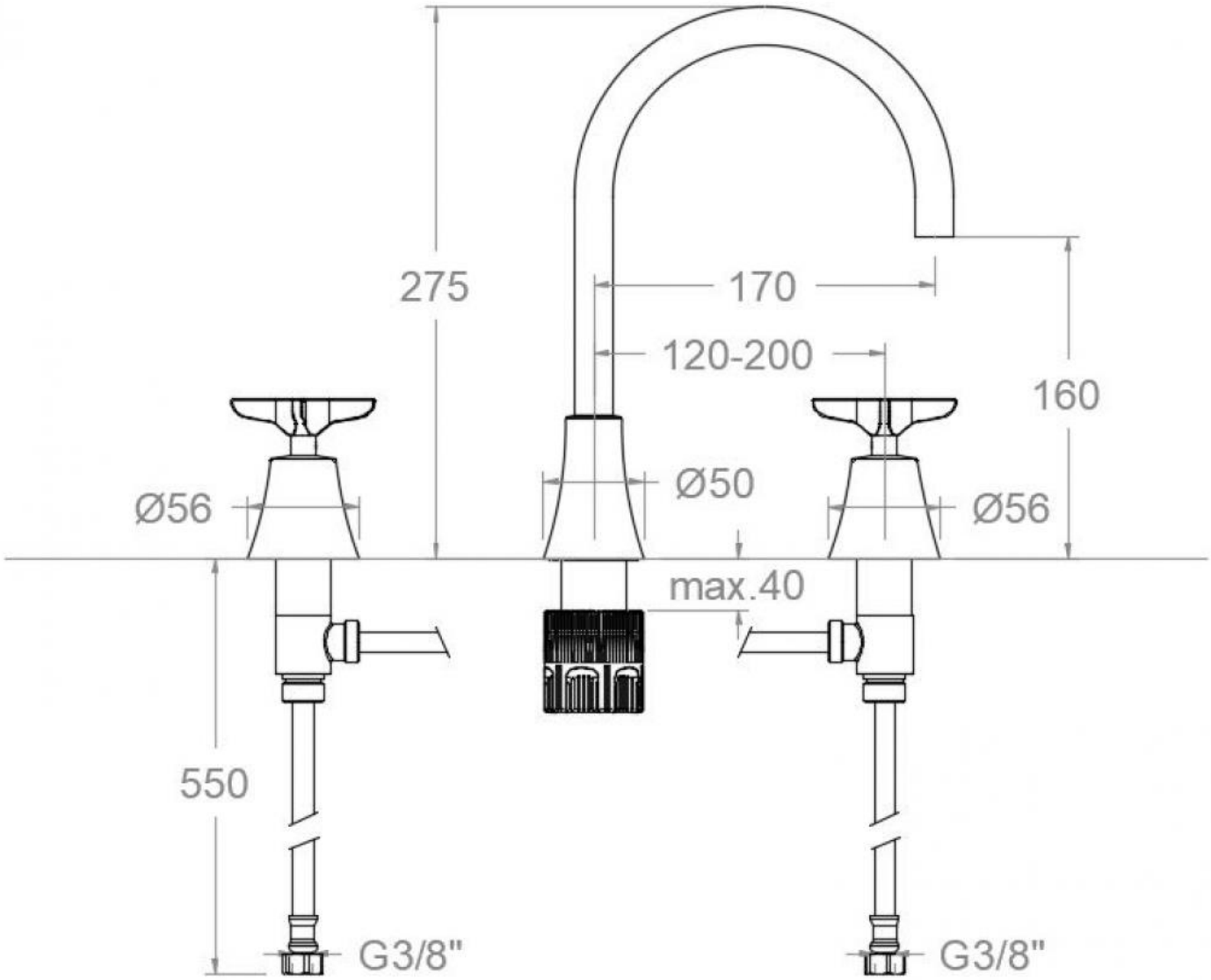
275
170
120-200
160
Ø56
Ø50
Ø56
max.40
550
G3/8"
G3/8"