GRIFBAÑO
Todo para su baño y hogar

BOET

FICHA TÉCNICA
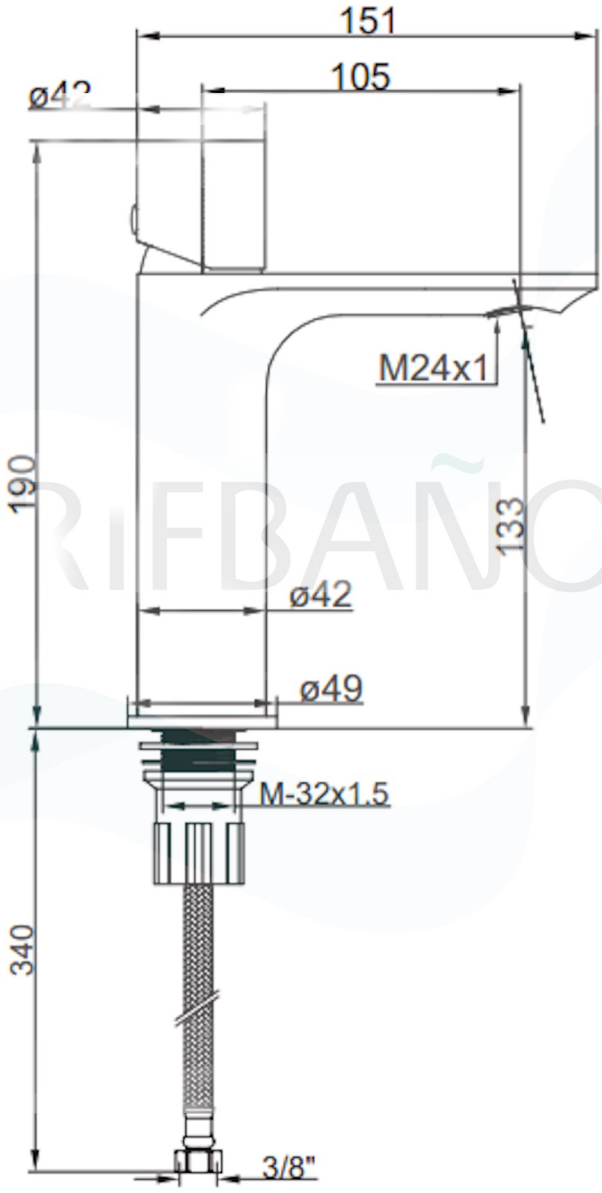
Monomando lavabo KALI cromo - 131o9